CAYMAN NT

технические характеристики

L1 (-18)

A

Морозильный шкаф на встроенном холоде

Условия эксплуатации: температура в помещении от 16 до 25°С, влажность не более 60%

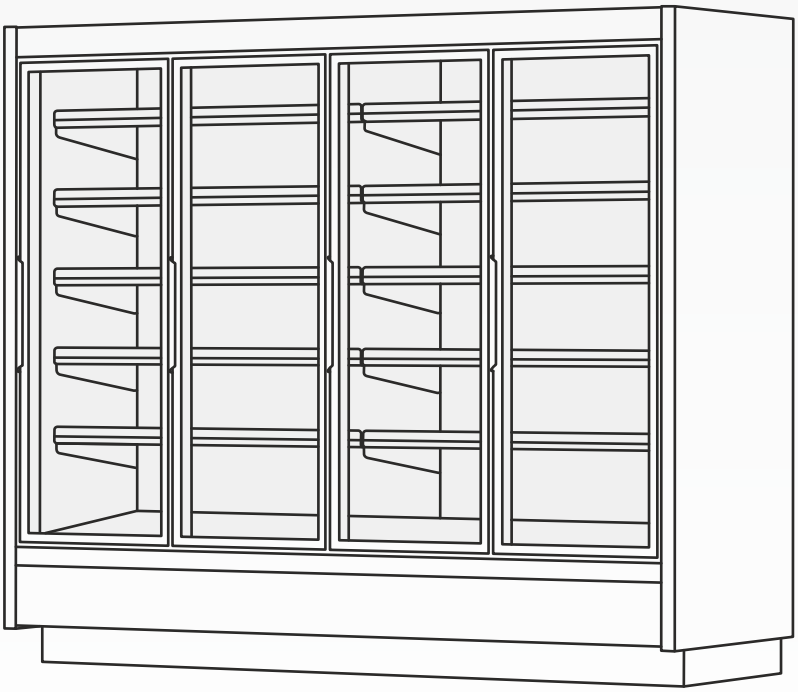

magma

CAYMAN NT

Характеристика	Единица измереня	Типоразмер оборудования		
		125	187	250
Температура полезного объёма при температуре окружающего воздуха +25°С и относительной влажности 60%	°С	-22... -18		
Длина без боковин/с боковинами	мм	1250/ 1350	1875/ 1975	2500/ 2600
Ширина	мм	870		
Высота	мм	2070/ 2270		
Глубина выкладки основной полки	мм	545		
Глубина выкладки дополнительных полок	мм	500		
Площадь загрузки (5 уровней полок)	$м^2$	3,8	5,7	7,6
Объём загрузки	$м^3$	1,0	1,6	2,1
Размер в упаковке (длина)	мм	1390	2015	2640
Размер в упаковке (ширина)	мм	1000		
Размер в упаковке (высота)	мм	2200/ 2400		
Вес без упаковки/ в упаковке	кг	260/ 270	340/ 355	485/ 505
Электроэнергия, потребляемая за сутки	кВт/ч	28,31	37,40	54,75
Максимальная мощность	кВт	2,14	3,29	3,5
Мощность ТЭНа оттайки	Вт	-		
Напряжение	В	220	380	220/ 380
Степень защиты электрооборудования	код	IP 20		
Устройство управления	Тип	Электронный контроллер		
Хладагент	Тип	R290; R404		
Уровень шума	Дб	Ниже 69		

CAYMAN NT Nano

Характеристика	Единица измереня	Типоразмер оборудования		
		125	187	250
Температура полезного объёма при температуре окружающего воздуха +25°С и относительной влажности 60%	°С	-22... -18		
Длина без боковин/с боковинами	мм	1250/ 1350	1875/ 1975	2500/ 2600
Ширина	мм	740		
Высота	мм	2070/ 2270		
Глубина выкладки основной полки	мм	415		
Глубина выкладки дополнительных полок	мм	400		
Площадь загрузки (5 уровней полок)	$м^2$	3,0	4,5	6,0
Объём загрузки	$м^3$	0,7	1,0	1,4
Размер в упаковке (длина)	мм	1390	2015	2640
Размер в упаковке (ширина)	мм	800		
Размер в упаковке (высота)	мм	2200/ 2400		
Вес без упаковки/ в упаковке	кг	250/ 260	340/ 355	475/ 495
Электроэнергия, потребляемая за сутки	кВт/ч	28,31	37,40	54,75
Максимальная мощность	кВт	2,14	3,29	3,5
Мощность ТЭНа оттайки	Вт	-		
Напряжение	В	220	380	220/ 380
Степень защиты электрооборудования	код	IP 20		
Устройство управления	Тип	Электронный контроллер		
Хладагент	Тип	R290; R404		
Уровень шума	Дб	Ниже 69		

Габариты изделия:

CAYMAN NT

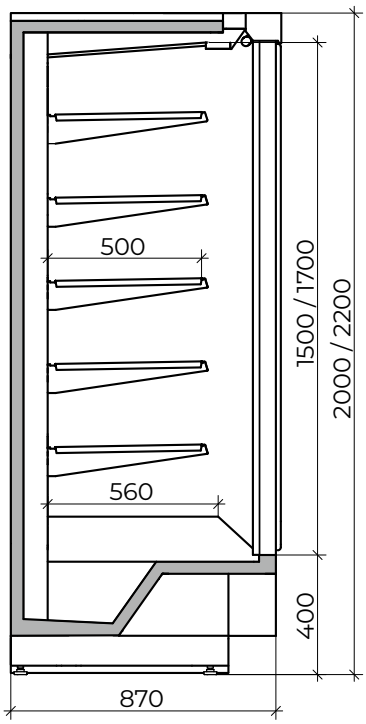

CAYMAN NT Nano

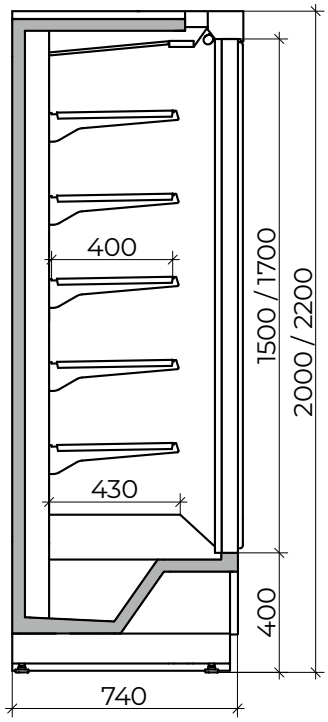

Офис продаж
г. Москва,
ул. Ленинская Слобода 19
+7 (495) 363 5363

Производство
г. Кострома,
ул. Мелиоративная 6
+7 (4942) 41-10-51